BFF

Ambientes Críticos Rejillas Ambientes Críticos

Las rejillas de inyección tipo aleta para inyección modelo BFF, están construidas en acero inoxidable. Son una excelente opción para ambientes corrosivos y aplicaciones de cuartos críticos. Su deflexión es sencilla y las aletas cuentan con una separación de 3/4" con ajuste individual, proporcionando una gran versatilidad al momento de uso. Se incluyen los tornillos de acero inoxidable para su montaje los cuales ajustan adecuadamente en los orificios avellanados del marco. El acabado disponible es pulido P4. Como accesorios opcionales está Control de volumen Cuadrado (CVC).

Características:

- Rejilla de inyección tipo aleta
- Deflexión sencilla
- Aletas horizontales al frente (BFFH)
- Aletas verticales al frente (BFFV)
- Aletas individualmente ajustables
- Orificios de tornillo avellanados
- Tornillos de acero inoxidable

Dimensiones:

- Cuellos desde 4"x4" hasta 48"x60"

Materiales y Acabados:

- Fabricada de acero inoxidable
- Acabado Pulido P4

Versatilidad:

- Quirófanos
- Laboratorios clínicos y farmacéuticos
- Industria electrónica
- Hospitales
- Industria Alimenticia
- Industria Química

Ninguna parte de este documento podrá ser reproducida o retransmitida de cualquier forma, siendo estas: electrónicas o mecanografiadas; incluyendo fotocopiado, grabado y/o cualquier sistema de alojamiento de información sin previo permiso de INNES AIRE S.A. DE C.V.

Accesorios Opcionales:

CVC

Ninguna parte de este documento podrá ser reproducida o retransmitida de cualquier forma, siendo estas: electrónicas o mecanografiadas; incluyendo fotocopiado, grabado y/o cualquier sistema de alojamiento de información sin previo permiso de INNES AIRE S.A. DE C.V.

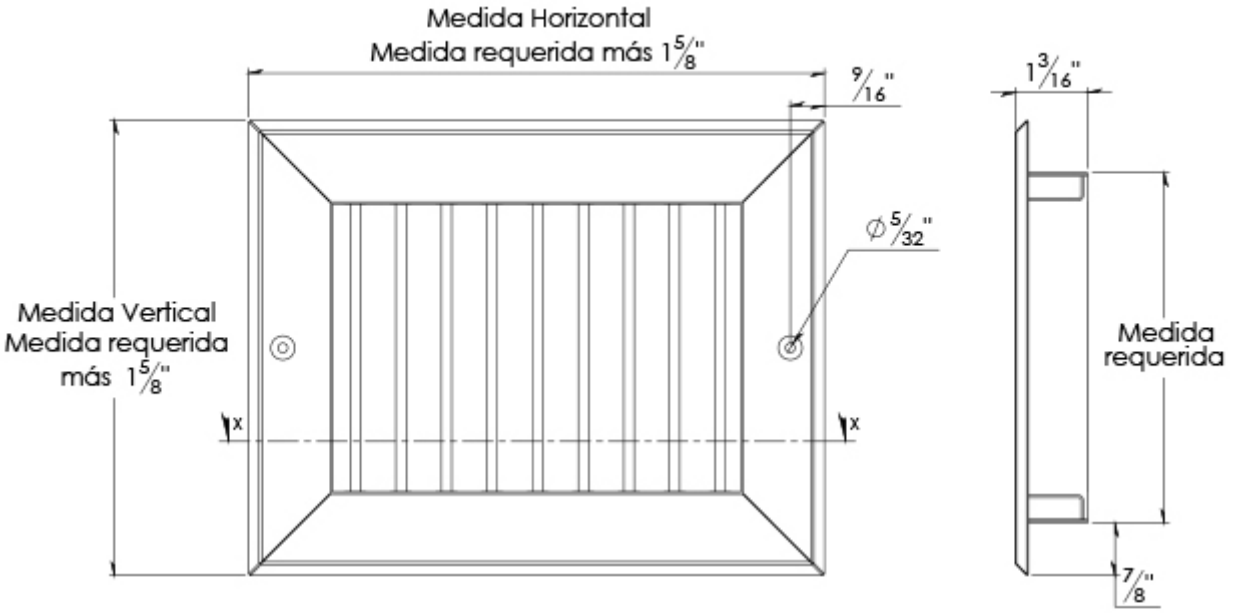

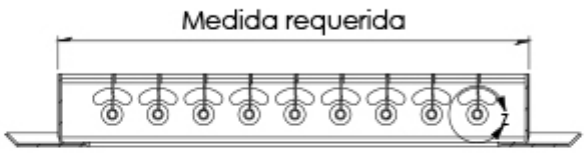

SECCIÓN X-X

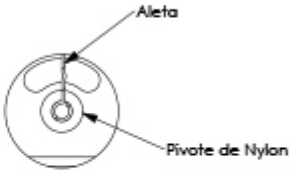

DETALLE Z

La medida real es la medida requerida menos 1/4"

Tipo	Medida Requerida				Tipo Cuello	
	Horizontal		Vertical			
	Mínima	Máxima	Mínima	Máxima	Redondo	Cuadrangular
BFFV	4	48	4	60	N.D.	✓

Ninguna parte de este documento podrá ser reproducida o retransmitida de cualquier forma, siendo estas: electrónicas o mecanografiadas; incluyendo fotocopiado, grabado y/o cualquier sistema de alojamiento de información sin previo permiso de INNES AIRE S.A. DE C.V.

Diagrama de Instalación:

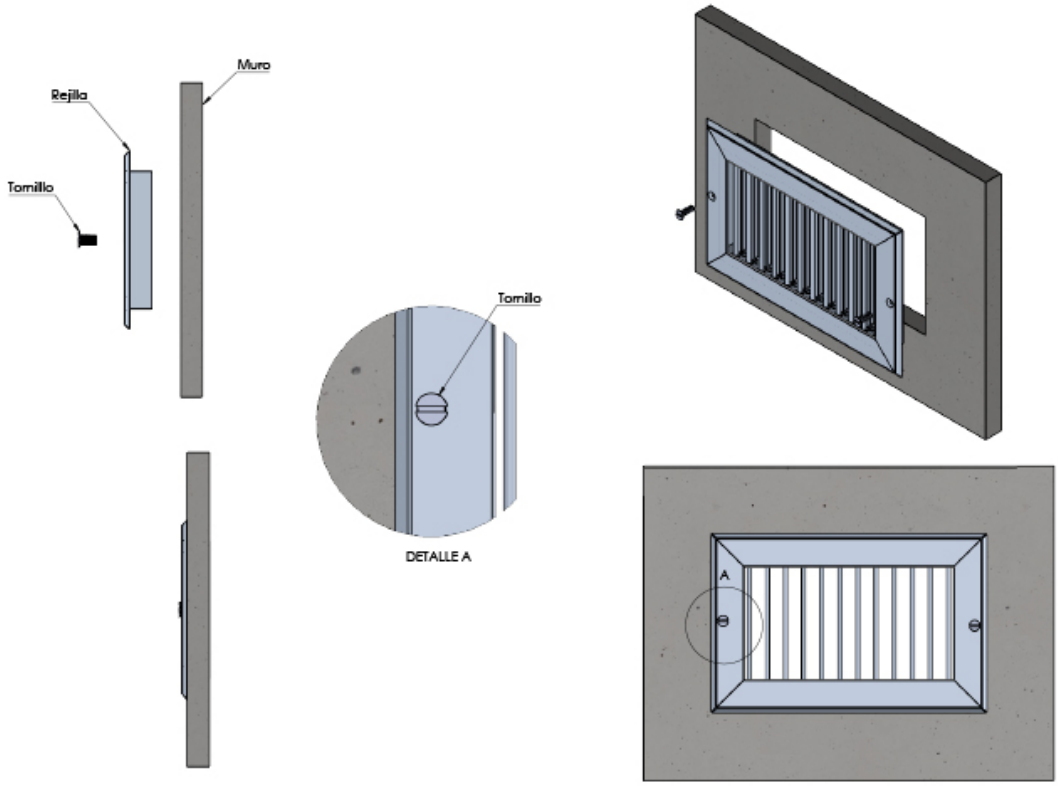

Ninguna parte de este documento podrá ser reproducida o retransmitida de cualquier forma, siendo estas: electrónicas o mecanografiadas; incluyendo fotocopiado, grabado y/o cualquier sistema de alojamiento de información sin previo permiso de INNES AIRE S.A. DE C.V.

Especificación Sugerida:

La rejilla de inyección de deflexión sencilla en acero inoxidable, será de marca Innes, modelo BFFH (aletas horizontales) y BFFV (aletas verticales). La rejilla tendrá aletas individualmente ajustables sobre 3/4". La construcción será de acero inoxidable 304 con bordes de 1 1/4" por lado, con esquinas en escuadra. La rejilla estará disponible con agujeros de tornillo avellanados para un aspecto limpio y libre. El control de ajuste de volumen (opcional) será operable desde la cara y construido en acero. El fabricante proporcionará datos de funcionamiento, probados conforme al estándar ANSI/ASHRAE 70-1991 de condiciones isotérmicas. Como accesorios opcionales está Control de Volumen Cuadrado (CVC).

» Modelo	» Aletas frontales	» Dimensiones	» Tipo LT	» Adaptador a redondo ADR	» Accesorio marco (opcional)	» Control de volumen (opcional)	» Barrenos	» Acabado
Inyección ***BFF***	H: Horizontales V: Verticales	Ver plano de dimensiones	N: Montaje en muro o plafón corrido S: Montaje en plafón reticular	•NO •04 •06 •08 •10 •12 •14 •16 •18 •20	EI: MCE Inoxidable XI:MXI Inoxidable XF: MXF Acero	•CVC •CVD	•NO •SI •Especial	P: Pulido

Ninguna parte de este documento podrá ser reproducida o retransmitida de cualquier forma, siendo estas: electrónicas o mecanografiadas; incluyendo fotocopiado, grabado y/o cualquier sistema de alojamiento de información sin previo permiso de INNES AIRE S.A. DE C.V.